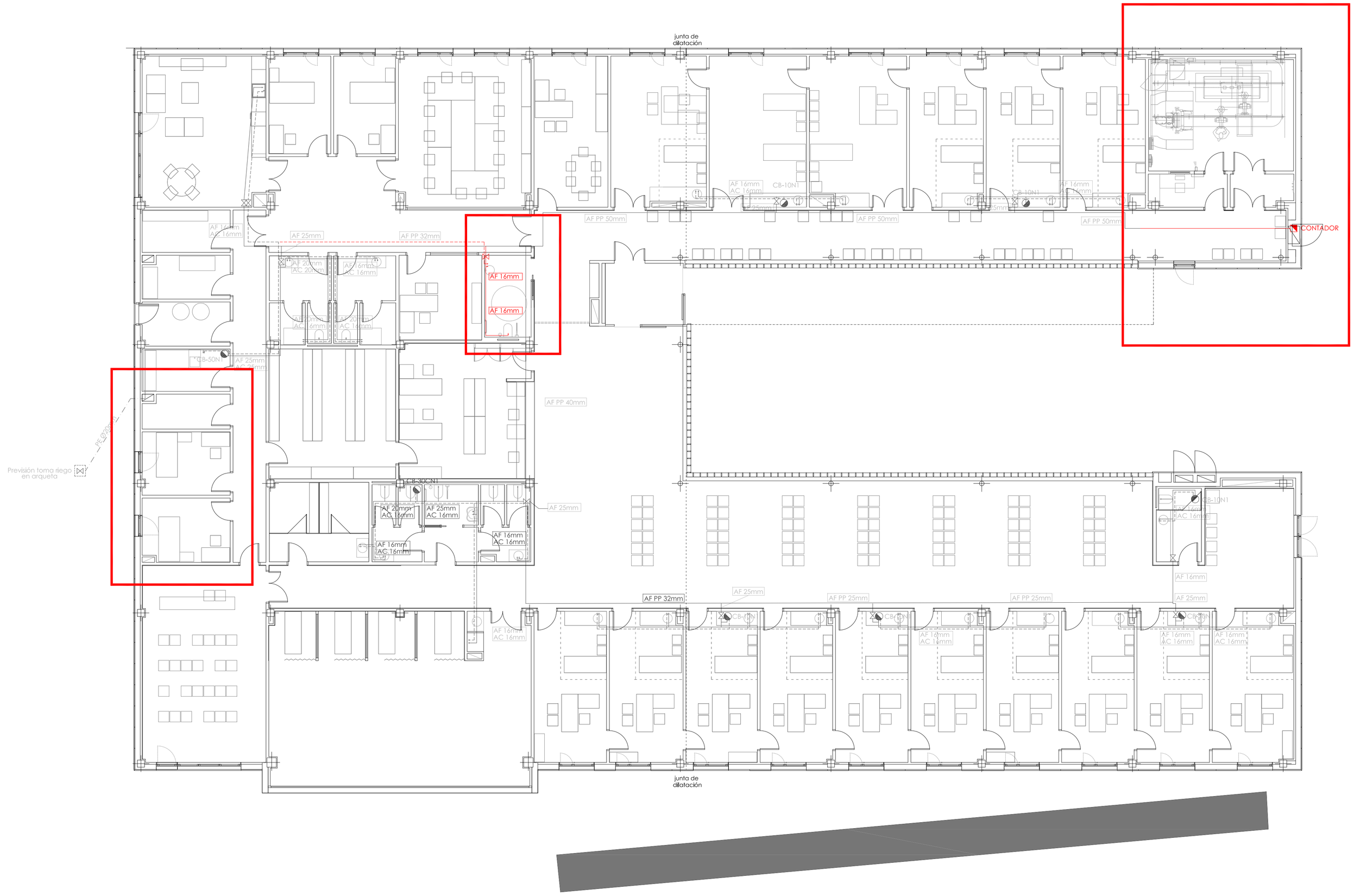

DETALLE CONEXION Y VACIADO TERMO

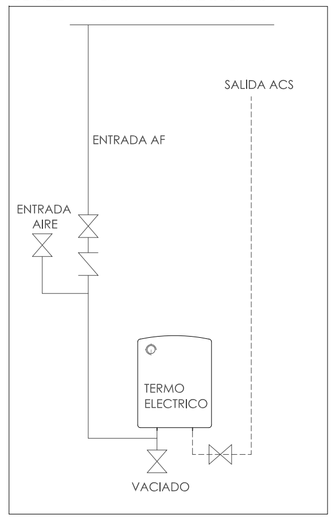

LEYENDA DE FONTANERIA - DISTRIBUCION GENERAL

- VALVULA DE TOMA EN ARQUETA
- TUBERIA ENTERRADA
- VALVULA DE CORTE
- VALVULA ANTIRRETORNO
- VALVULA REGULADORA DE PRESIÓN
- FILTRO
- CONTADOR
- VALVULA DE REGULACION DE CAUDAL TA O K-FLOW
- TERMOMETRO
- MONTANTE DE AGUA FRIA
- MONTANTE DE AGUA CALIENTE
- MONTANTE RECIRCULACION DE AGUA CALIENTE
- TERMO DE AGUA CALIENTE
- TUBERIA DE AGUA FRIA
- TUBERIA DE AGUA CALIENTE
- TUBERIA RECIRCULACION DE AGUA CALIENTE

INSTALACION
- LA DISTRIBUCION SE REALIZARA POR TECHO Y ROZA EN PARED.
- LA INSTALACION SE EJECUTARA SIGUIENDO LAS INDICACIONES DEL FABRICANTE DE LA TUBERIA.
- EL FABRICANTE APORTARA LOS CERTIFICADOS AENOR DE CALIDAD DE TUBERIAS Y ACCESORIOS ANTES DE EJECUTARSE LA INSTALACION PARA SU VERIFICACION POR LA DIRECCION TECNICA.
- LA INSTALACION SERA REVISADA POR EL FABRICANTE, QUIEN EMITIRA LA CORRESPONDIENTE POLIZA DE SEGUROS.

TUBERIAS
- LAS TUBERIAS GENERALES DE DISTRIBUCION DE AGUA FRIA SERAN DE POLIPROPILENO.
  LAS TUBERIAS INTERIORES DE CUARTOS HUMEDOS SERAN DE POLIETILENO RETICULADO

AISLAMIENTO DE TUBERIAS
- LAS TUBERIAS DE AGUA FRIA Y CALIENTE SE AISLARAN CON K-FLEX EC (M1) Y ESPESORES SEGUN RITE.
- LAS TUBERIAS DE AGUA IRAN PROTEGIDAS POR UN TUBO CORRUGADO CUANDO DISCURRAN EMPOTRADAS

LLAVES DE CORTE
- CADA LOCAL HUMEDO DISPONDRA SUS RESPECTIVAS LLAVES DE CORTE DE EMPOTRAR SEGUN DETALLE.
- LOS APARATOS SANITARIOS EXCEPTO DUCHA DISPONDRAN DE UNA LLAVE DE CORTE Y REGULACION TIPO ARCO-ABO DE PASO EN ESCUADRA.

PRUEBAS
- LA INSTALACION SE SOMETERA A PRUEBAS DE ESTANQUEIDAD Y RESISTENCIA MECANICA SEGUN LAS INDICACIONES DE LA DIRECCION TECNICA Y NORMAS BASICAS DEL AGUA.

DIAMETROS DE ACOMETIDAS A APARATOS SANITARIOS

APARATO SANITARIO	DIAMETRO TUBERIA
LAVABO	16mm
BIDET	16mm
DUCHA	16mm
BAÑERA	20mm
INODORO	16mm
FREGADERO	16mm

PROYECTO DE EJECUCIÓN

TYM asociados
www.tymasociados.com

ARQUITECTURA

DIRECTORES DE PROYECTO
CARMELO FERNANDEZ MILITINO

PROYECTO EJECUCION
AMPLIACIÓN CENTRO SALUD. SANGÜESA

EMPLAZAMIENTO
PASEO CANTOLAGUA 6. SANGÜESA.

PROMOTOR
SERVICIO NAVARRO DE SALUD PÚBLICA

PLANO
INSTALACIONES
FONTANERÍA

IF.01

REVISION:

FECHA 2017/04

ESCALA DIN-A3 1/200 **ESCALA DIN-A1** 1/100

EXPTE. 16-43 **REF.** IS.01- PLANTA SANEAMIENTO

El presente documento es copia del original del que es autor la sociedad de medios TYM ASOCIADOS taller de arquitectura S.L. Su utilización total o parcial, así como cualquier reproducción o cesión a terceros, requerirá la previa autorización expresa de su autor.